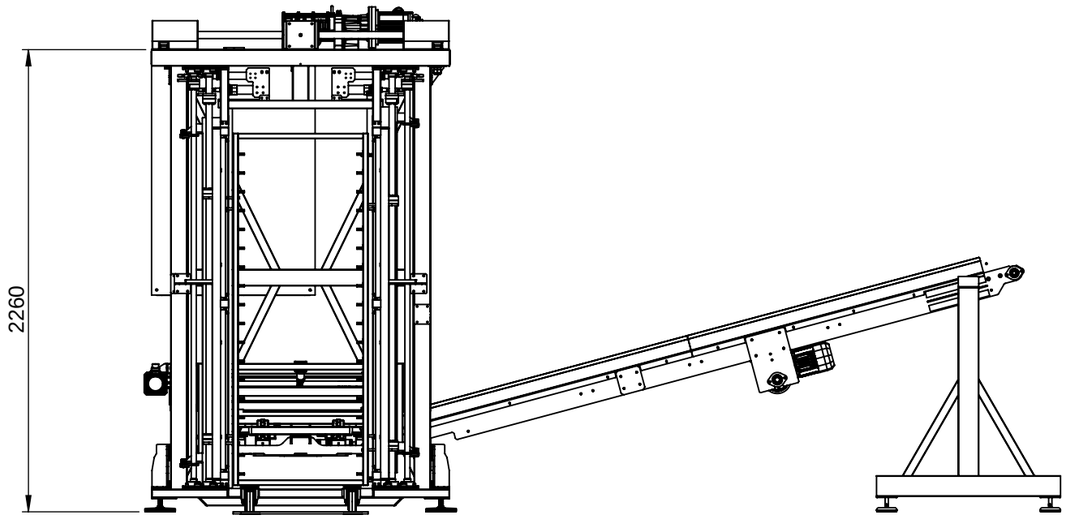

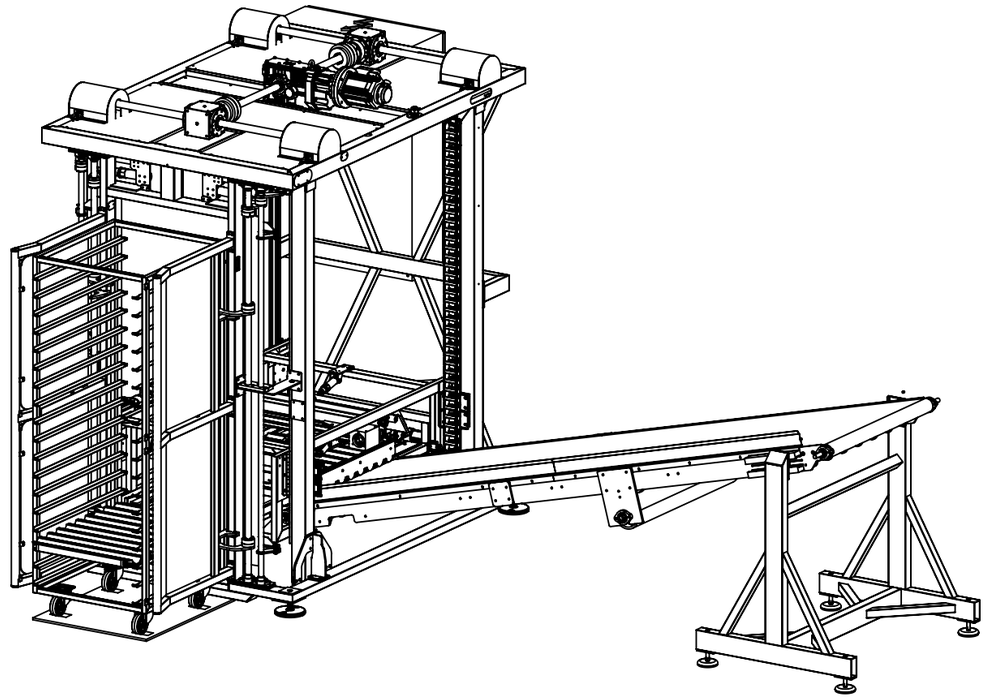

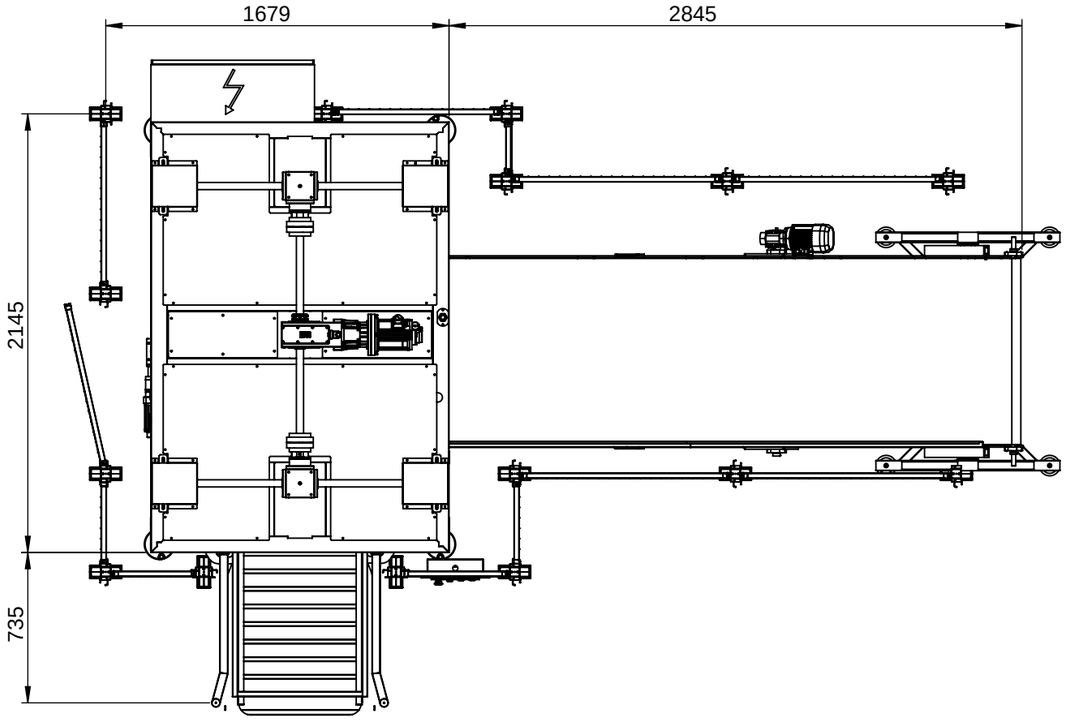

Dibujado:	**CANTIDAD:**	GROSOR PIEZA:	FECHA: 13/04/2022
EMPRESA: AUXPAMA S.L.		NÜPIEZA: 22.005.303-01.A	DIBUJADO: ANDREY V.
AUXPAMA	a !¢9wL ![Y	Formato: DIN A3 / Escala: 1:30	
		ATENCIč N: no deducir cotas por medio de medici· n directa del plano	